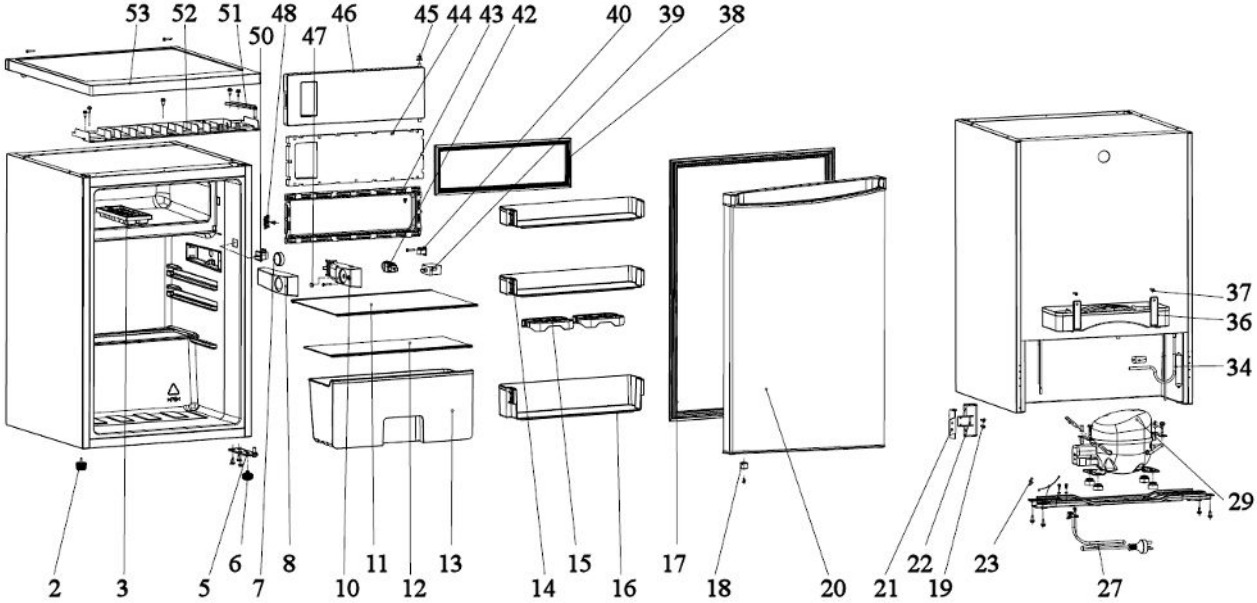
53
52
51
50
48
47
46
45
44
43
42
40
39
38
37
36
34
29
2
3
5
6
7
8
10
11
12
13
14
15
16
17
18
20
21
22
19
23
27